SPEZIFIKATION

BAGGERLADER | 3CX ECO, 3CX PLUS, 3CX PRO, 4CX PLUS, 4CX PRO, 5CX PRO

Bruttoleistung: 55–81 kW (74–109 PS) Maximale Grabtiefe: 6,51 m Gewicht: 7.887–9.500 kg

STATISCHE ABMESSUNGEN

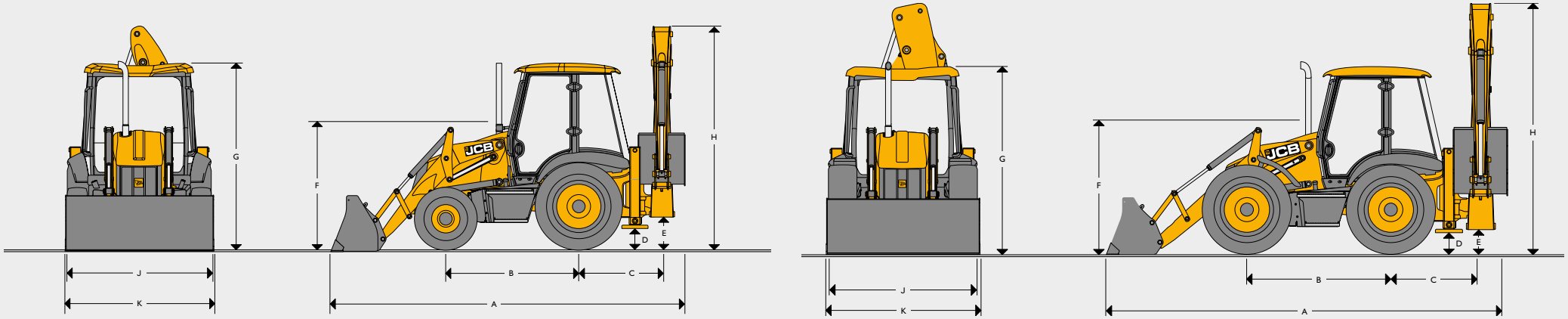

Abmessungen in m		3CX ECO		3CX PLUS		3CX PRO		4CX PLUS	4CX PRO	5CX PRO
A	Länge	5,62		5,62		5,62		5,91	5,91	5,91
B	Achsabstand	2,17		2,17		2,17		2,22	2,22	2,22
C	Abstand Schwenkwerk – Hinterachse (Mitte – Mitte)	1,36		1,36		1,36		1,36	1,36	1,36
D	Bodenfreiheit Abstützungen	0,37		0,37		0,37		0,33	0,34	0,34
E	Höhe Schwenkbolzen	0,52		0,52		0,52		0,48	0,50	0,50
F	Höhe bis Lenkradmitte	1,94		1,94		1,94		1,86	1,88	1,88
G	Höhe Kabinendach	3,03		3,03		3,03		2,98	3,03	3,03
H	Gesamt-Durchfahrtshöhe	3,61		3,61		3,61		3,48	3,62	3,97
J	Breite Heckrahmen	2,35	2,24*	2,35	2,24*	2,35	2,24*	2,36	2,36	2,36
K	Löffelbreite	2,35	2,23*	2,35	2,23*	2,35	2,23*	2,33	2,33	2,33
K	Löffelbreite – Option	–	–	–	–	–	–	–	2,44	2,44

* Schmale Option

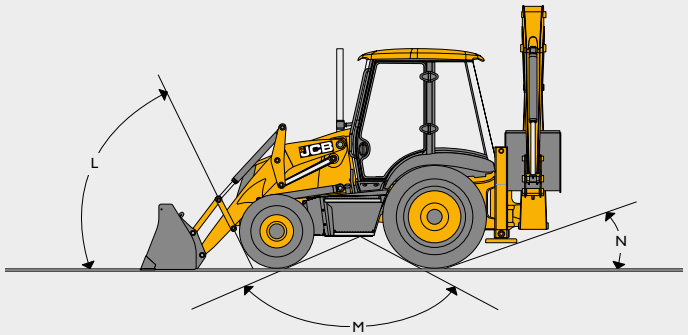

GRUNDLINIENWINKEL

Maschinentyp			3CX ECO, 3CX PLUS, 3CX PRO	4CX PRO, 5CX PRO
L	Anfahrwinkel	Grad	66°	74°
M	Überfahrwinkel	Grad	120°	118°
N	Böschungswinkel	Grad	20°	19°

MOTOR

Modell		3CX ECO	3CX PLUS* 4CX PLUS*	3CX PLUS 3CX PRO	4CX PRO 5CX PRO
Motornorm		Stufe V	Stufe V	Stufe V	Stufe V
Hersteller		JCB	JCB	JCB	JCB
Ansaugung		Turbolader und Ladeluftkühler	Turbolader und Ladeluftkühler	Turbolader und Ladeluftkühler	Turbolader und Ladeluftkühler
Hubraum	Liter	3,0	4,8	4,8	4,8
Zylinderzahl		4	4	4	4
Bohrung	mm	92	106	106	106
Hub	mm	112	112	112	112
Nenndrehzahl Motor	U/min	2.200	2.200	2.200	2.200
Nennleistungen					
Nennleistung nach ISO 14396 (SAE J1995 Brutto)	kW/PS	55	72	81	81
Maximale Drehzahl					
Max. Drehzahl (U/min)	Nm	440	450	516	516
Max. Drehzahl (U/min)	U/min	1.200	1.450	1.450	1.450

* Das Modell ist nicht in allen Ländern erhältlich.

ELEKTRIK UND INSTRUMENTE

7"-Farbbildschirm	Audio und Telefon, Bedienelemente, Motorkühlmitteltemperatur, Tankfüllstand, Maschinenbetriebsstunden, Hilfedateien, Servicemeldungen, Uhr
Anzeige vorn	Geschwindigkeitsmesser, Warnmeldungen, Motoröl, Wasser im Kraftstoff, Getriebeöltemperatur und -druck, Feststellbremse, Luftfilter, Lichtmaschine
Batterie:	1.000 CCA (120 A)
Hupe	Gesteuert von vorn und hinten
Lichtmaschine	105 A (55 kW) 170 A (72 kW/81 kW)
Arbeitsscheinwerfer vorn	4 verstellbare
Arbeitsscheinwerfer hinten	4 verstellbare

MOTORSYSTEM

Kraftstoffart	Diesel
Kraftstofffilter:	Austauschbare Kartusche plus Wasser-/Sedimentabscheider-Vorfilter
Luftfilter	Doppelter Luftfilter mit Trockenelement mit internem selbstreinigendem Ansaugluftvorreiniger
Ölfilter und -schmierung	Hauptstrom-Wechselfilter
Kühlsystem:	Für heißes Klima, mit 1,0 Bar Unterdruck beaufschlagtes Sauggebläse. Drucksammelbehälter mit integriertem Einfüllstutzen

GETRIEBE

Modell		3CX ECO 55 kW		3CX PLUS 72 kW		3CX PLUS 81 kW	3CX PRO 81 kW	4CX PLUS 72 kW		4CX PRO, 5CX PRO
Hersteller		JCB	JCB	JCB	JCB	JCB	JCB	JCB	JCB	JCB
Typ		Synchro-Shuttle-Getriebe	Lastschaltgetriebe	Synchro-Shuttle-Getriebe	Lastschaltgetriebe	Lastschaltgetriebe	Automatikgetriebe**	Synchro-Shuttle-Getriebe	Lastschaltgetriebe	Automatikgetriebe
Gangwahl		Manuell	Lastschaltgetriebe	Manuell	Lastschaltgetriebe	Lastschaltgetriebe	Lastschaltgetriebe	Manuell	Lastschaltgetriebe	Lastschaltgetriebe
Wandlerüberbrückung		--	--	--	Standard	Standard	Standard	--	Standard	Standard
Gang 1	km/h	5,8	5,0	5,8	5,4	5,4	4,9	5,1	4,9	4,9
Gang 2	km/h	9,4	9,3	9,4	10,0	10,0	8,9	8,3	8,6	8,9
Gang 3	km/h	20,2	21,5	20,2	22,5	22,5	12,6	17,7	19,8	12,6
Gang 4	km/h	41,8	38,1	41,8	41,8	41,8	18,2	36,7	36,7	18,2
Gang 5	km/h	–	–	–	–	–	33	–	–	33
Gang 6	km/h	–	–	–	–	–	47	–	–	42

** Motordrehzahl von 2.200 U/min mit 400/70-20-Vorderreifen und 480/80-R26-Hinterreifen.

BETRIEBSGEWICHTE

Maschinentyp		3CX ECO	3CX PLUS	3CX PRO	4CX PLUS	4CX PRO	5CX PRO
Fester Löffelstiel	kg	7.887	–	–	8.178	–	9.034
Ausgefahrener Löffelstiel	kg	8.320	8.600	8.600	9.350	9.350	9.500

Das Betriebsgewicht gemäß ISO 6016 umfasst die Maschine mit 6-in-1-Schaufel, 600-mm-Baggerlöffel sowie einen vollen Kraftstofftank und den Bediener. Das tatsächliche Gewicht richtet sich nach der optionalen Ausstattung.

VORDERACHSE

Modell	3CX ECO, 3CX PLUS, 3CX PRO	4CX PLUS, 4CX PRO, 5CX PRO
Typ	JCB-Lenkantrieb mit proportionalem Drehmoment	JCB-Planetenuntersetzung in den Radnaben mit proportionalem Drehmoment
Selbstsperrdifferenzial (LSD)	–	Option
Achslasten	kg	kg
Statische Nennlast	16.500	25.000
Dynamische Nennlast	8.300	12.500
Oszillationswinkel	16°	16°

HINTERACHSE

Modell	3CX ECO, 3CX PLUS, 3CX PRO	4CX PLUS, 4CX PRO, 5CX PRO
Typ	JCB-Planetenuntersetzung in den Radnaben mit proportionalem Drehmoment	JCB-Planetenuntersetzung in den Radnaben mit proportionalem Drehmoment
Selbstsperrdifferenzial (LSD)	Option	Option
Achslasten	kg	kg
Statische Nennlast	25.000	25.000
Dynamische Nennlast	12.500	12.500

LENKUNG

Modell	3CX ECO, 3CX PLUS, 3CX PRO	4CX PLUS	4CX PRO, 5CX PRO
Achsen	Lenkantrieb	Lenkantrieb	Lenkantrieb
Lenkradumdrehungen – Anschlag zu Anschlag	2¾	2¾	2¾
	m	m	m
Bordstein – Spurkreis – ungebremst	8,1	9,35	9,1
Lader-Hüllkreis – ungebremst	10,4	11,15	10,7
Bordstein – Spurkreis – gebremst	6,9	8,0	8,0
Lader-Hüllkreis – gebremst	9,5	9,5	9,5

(In Abhängigkeit von Reifengröße, Untergründen usw.)

LENKUNG

Modell	3CX ECO, 3CX PLUS, 3CX PRO	4CX PLUS	4CX PRO, 5CX PRO
2WS	✓	✓	✓
AWS	–	✓	✓
Hundegang	–	–	✓

FÜLLMENGEN

Modell		3CX ECO, 3CX PLUS, 3CX PRO	4CX PLUS, 4CX PRO, 5CX PRO
Kühlsystem:	l	18,5	18,5
Kraftstofftank	l	150	150
Motoröl mit Filter	l	15	15
Getriebe mit Filter	l	16	16
Hinterachse	l	16	16
Vordere Antriebsachse	l	16	16
Hydrauliksystem einschl. Tank	l	117	117

HYDRAULIKSYSTEM

Kolbenpumpendurchsatz bei 2.200 U/min	l/min	165
Systementlastungsdruck	(bar)	251
Lader-Hilfsdurchfluss	l/min	140

SRS-Standard (hydraulische Schwingungsdämpfung)

OPTIONALES ZUBEHÖR

Reifen – Michelin/Sitemaster-Reifen mit einer Auswahl von Traktions-/Industrieprofilen in einer Diagonal-/Radialbauart.

Hydraulik – Hammer-Verrohrung, Zweiwege-Verrohrung, Schaltkreis für Handwerkzeuge, 9-m-Schlauchtrommel, Bagger-Hub-Sets für EN474- und Nicht-EN474-Anforderungen.

Maschinenmerkmale – JCB-Powerslide, Gitterheizungen, Verkleidungssätze in Schwarz/Gelb.

Maschinen- und Standortschutz – Kraftstofftankschutzvorrichtungen, Stabilisator-Straßenplatten, Schmierstofffilter, biologisch abbaubares Öl.

Anbaugeräte – Standard-Baggerlöffel (300 - 900 mm), Bagger-Tieflöffel (300 - 940 mm), Grabenräumlöffel (1.542 - 1.828,8 mm), 6-in-1-Standardschaufel vorn (1 - 1,3 m³), manueller/hydraulischer Schnellwechsler vorn, manueller/hydraulischer Schnellwechsler hinten, Schaltkreis für Handwerkzeuge.

Schutz und Sicherheit – Rückfahralarm.

FAHRERKABINENKONFIGURATION

Sitz und Komfort		**Sonstiges**	
Mechanischer gefederter Sitz	●	Außenspiegel	●
Luftgefederter Sitz (serienmäßig bei Servomodell)	○	Innenrückspiegel	●
Sitz-Kopfstütze	○	Frontscheibenheizung	○
Armlehne	●	10 LED-Arbeitsscheinwerfer	○
Sicherheitsgurt	●	Rückfahralarm	●
Heizung	●	Dachmontierte LED-Rundumleuchten	●
Klimaanlage (3CX PRO, 4CX PRO, 5CX PRO)	●	**Steuerungen**	
Klimaanlage (3CX ECO, 3CX PLUS, 4CX PLUS)	○	ISO-/SAE-Wechsel (Servosteuerungen)	●
Türen und Fenster		**Sicherheit**	
Getöntes Glas	●	Instrumententafel-Vandalismusschutz	○
Scheibenwischer vorn	●	Feuerlöscher	○
Scheibenwischer hinten	●	Wegfahrsperre (serienmäßig in Großbritannien und beim 3CX PLUS, 4CX PLUS)	○
Aufklappbares einteiliges Fenster hinten	●	Livelink (länderabhängig)	●
Türfeststeller	●	Lampenschutzgitter hinten	●
Lenksäule		Stoßfängerschutz vorn	●
Geneigte Lenksäule	●	Endausleger-Dämpfung	●
Lenkrad-Drehknopf	●	**Stauraum**	
Höhenverstellbare Lenksäule	○	Seitlicher Stauraum und Dachstauraum (abschließbar)	●
Gelbe Fahrerkabinen-Haltegriffe	●	**Radio**	
Automatische Fahrerkabinen-Innenbeleuchtung	●	(Bluetooth, USB AUX, SD) und Lautsprecher, integrierte Telefon-Freisprechanlage	●

● Serienmäßig ○ Option

GERÄUSCH- UND VIBRATIONSPEGEL

Innen dB(A)	74 dB(A) – (55) 75 dB(A) – (81-kW-Motor)
Außen dB(A)	102
Vibrationen	Hand-Arm-Schwingungen 2,5 m/s² – Ganzkörperschwingungen 0,5 m/s²

ABMESSUNGEN HUBGERÜST

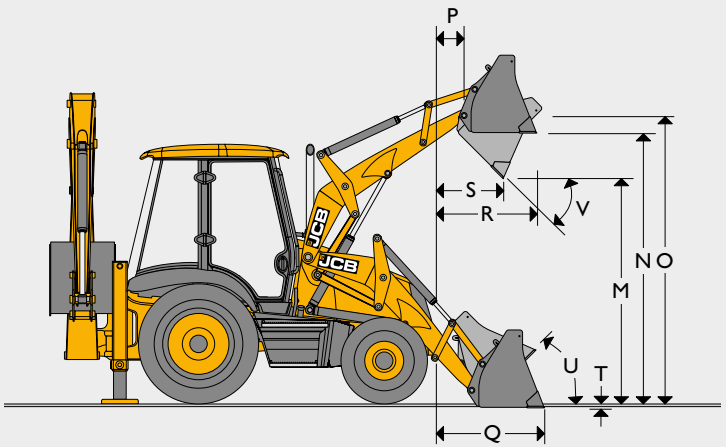

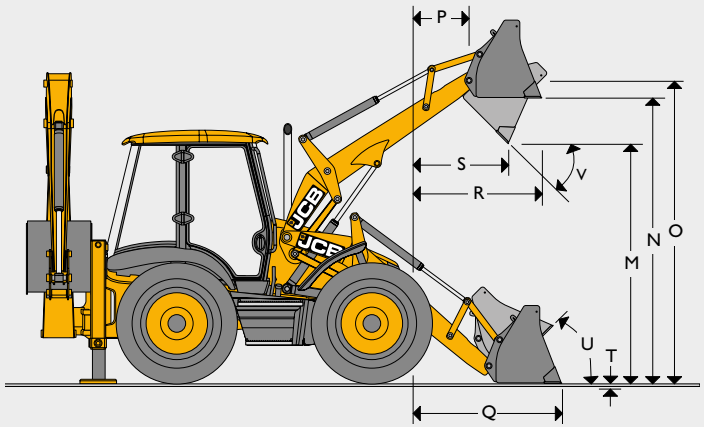

Modell			3CX ECO, 3CX PLUS, 3CX PRO		4CX PLUS	4CX PRO, 5CX PRO
			Universalschaufel	6-in-1-Schaufel	6-in-1-Schaufel	6-in-1-Schaufel
M	Ausschütthöhe	m	2,74	2,72	2,64	2,69
N	Überladehöhe	m	3,23	3,20	3,13	3,18
O	Bolzenhöhe Lader	m	3,45	3,45	3,41	3,46
P	Bolzen-Vorwärtsreichweite	m	0,36	0,36	0,47	0,41
Q	Reichweite am Boden (Schaufelboden waagerecht)	m	1,42	1,37	1,50	1,39
R	Maximale Reichweite bei voller Höhe	m	1,20	1,15	1,22	1,17
S	Reichweite bei voller Höhe, vollständig ausgekippt	m	0,83	0,78	0,82	0,76
T	Grabtiefe	m	0,07	0,10	0,23	0,18
U	Rückrollwinkel am Boden	Grad	45°	45°	45°	45°
V	Auskippwinkel	Grad	43°	43°	44°	45°
	Max. Backenöffnung	m	–	0,95	0,95	0,95

Ladeleistung

Modell		3CX ECO, 3CX PLUS, 3CX PRO		3CX PRO	4CX PLUS, 4CX PRO, 5CX PRO
		Universalschaufel	6-in-1-Schaufel	6-in-1-Schaufel	6-in-1-Schaufel
Lader-Ausbrechkraft – Schaufel	kgf	6.170	6.531	6.531	6.590
Lader-Ausbrechkraft – Hubgerüst	kgf	4.942	4.732	6.203	5.730
Fahrbare Nutzlast 7'4"*	kgf	3.479	3.229	3.229	4.378
Fahrbare Nutzlast 7'8"*	kgf	3.439	3.169	3.169	–
Fahrbare Nutzlast	kg	–	–	–	–
Klemmkraft	kgf	–	2.940	2.940	2.945

* Fahrbare Nutzlast gemäß ISO 14397: 2007

LADER-ANBAUGERÄTE – Gabelstapler-Leistungsdaten

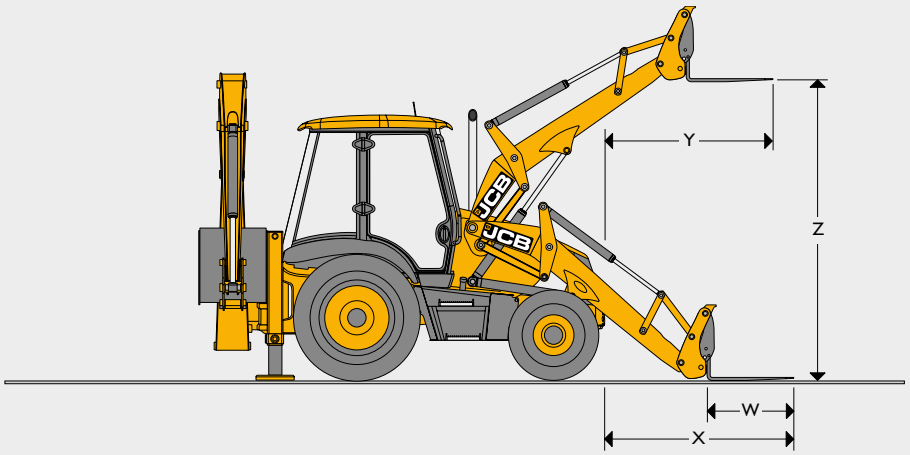

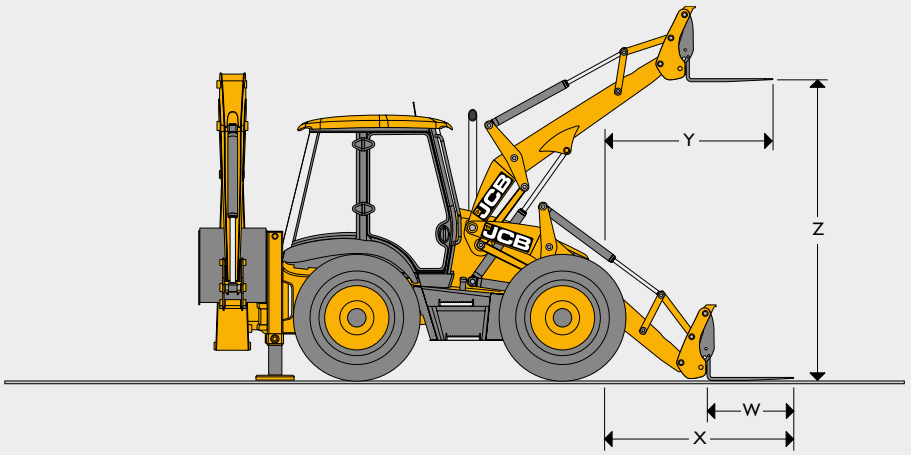

Modell			3CX ECO, 3CX PLUS, 3CX PRO		4CX PLUS		4CX PRO		5CX PRO	
			Mit 6-in-1-Schaufel montierter Gabel	Mit Schnellwechsler montierter Gabel	Mit 6-in-1-Schaufel montierter Gabel	Mit Schnellwechsler montierter Gabel	Mit 6-in-1-Schaufel montierter Gabel	Mit Schnellwechsler montierter Gabel	Mit 6-in-1-Schaufel montierter Gabel	Mit Schnellwechsler montierter Gabel
W	Gabel – Zinkenlänge	m	1,1	1,1	1,1	1,1	1,1	1,1	1,1	1,1
	Gabel – Zinkenbreite	m	0,08	0,08	0,08	0,08	0,08	0,08	0,08	0,08
X	Gabelreichweite am Boden	m	2,66	2,03	2,78	2,18	2,68	2,13	2,68	2,13
Y	Gabelreichweite bei voller Höhe	m	2,25	1,72	2,38	1,81	2,30	1,76	2,30	1,76
Z	Gabel-Hubhöhe – max.	m	2,92	3,27	2,85	3,23	2,90	3,28	2,90	3,28
	Gabelabstände – min.	m	0,2	0,2	0,2	0,2	0,2	0,2	0,2	0,2
	Gabelabstände – max.	m	2,17	1,03	2,17	1,03	2,17	1,03	2,17	1,03
	SWL bei 500-mm-Lastschwerpunkten	kg	1.000	2.000	1.000	2.000	1.000	2.000	1.000	2.000

LADER-ANBAUGERÄTE – Direktanbau

	Inhalt nach SAE			
	Universalschaufel		6 in 1	
Breite mm (ft-in)	Bemessen m³	Gestrichen	Bemessen m³	Gestrichen
2.235 (7-4)	1,0	0,83	1,0	0,76
2.350 (7-8)	1,1	0,91	1,2	1,02
2.350 (7-8) 4CX PLUS	1,3	1,19	1,2	1,02
2.440 (8-0) 4CX PRO, 5CX PRO	–	–	1,3	1,19

BAGGERLADER-ABMESSUNGEN

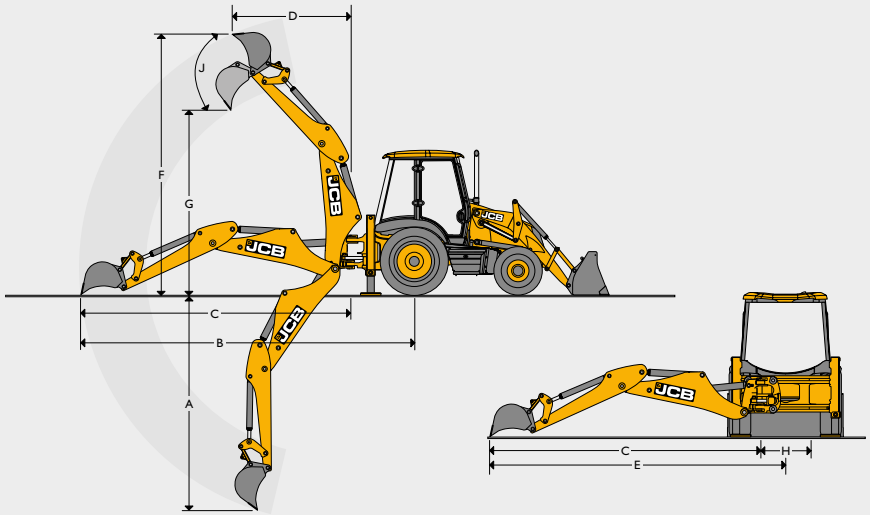

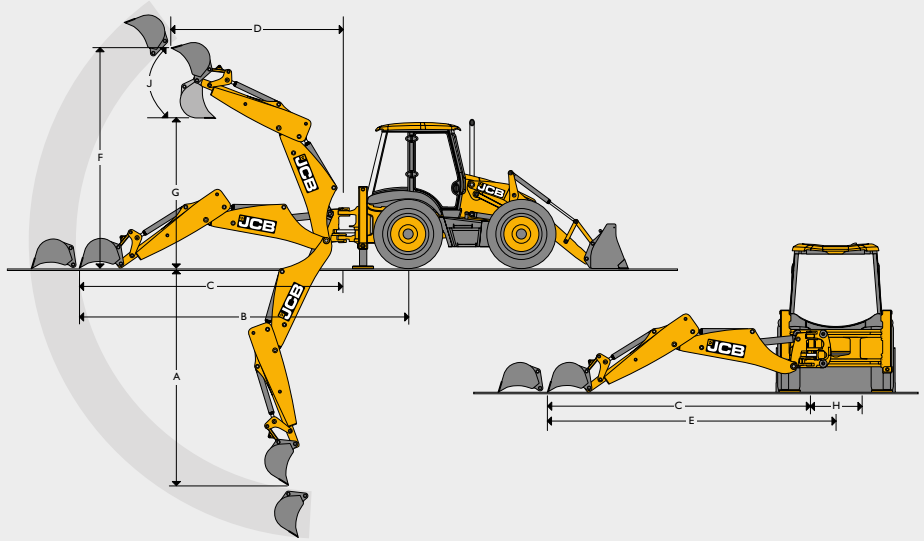

Modell				3CX ECO	3CX ECO, 3CX PLUS 3CX PRO	4CX PLUS		4CX PRO		5CX PRO
				Standard-Löffelstiel	Teleskopstiel	Standard-Löffelstiel	Teleskopstiel	Standard-Löffelstiel	Teleskopstiel	Teleskopstiel
A	SAE – max. Grabtiefe	m	Ausgef.	–	5,46	–	5,58	–	5,53	6,14
			Eingef.	4,24	4,24	4,37	4,37	4,32	4,32	4,98
	SAE 0,61 m ebener Boden	m	Ausgef.	–	5,43	–	5,55	–	5,50	6,11
			Eingef.	4,21	4,21	4,34	4,34	4,29	4,29	4,93
	Maximale Grabtiefe mit Tieflöffel	m	Ausgef.	–	5,97	–	5,93	–	5,88	6,51
			Eingef.	4,75	4,75	4,72	4,72	4,67	4,67	5,35
B	Reichweite – Boden bis Mitte Hinterrad	m	Ausgef.	–	7,87	–	7,88	–	7,88	8,44
			Eingef.	6,72	6,72	6,74	6,74	6,74	6,74	7,35
C	Reichweite – Boden bis Mitte Schwenkwerk	m	Ausgef.	–	6,52	–	6,54	–	6,54	7,10
			Eingef.	5,37	5,37	5,40	5,40	5,40	5,40	6,01
D	Reichweite – max. Höhe bis Mitte Schwenkwerk	m	Ausgef.	–	3,66	–	3,75	–	3,75	4,47
			Eingef.	2,74	2,74	2,82	2,82	2,82	2,82	3,43
E	Reichweite seitlich – bis Maschinenmitte	m	Ausgef.	–	7,09	–	7,09	–	7,16	7,71
			Eingef.	5,94	5,94	5,94	5,94	6,02	6,02	6,69
F	Betriebshöhe nach SAE	m	Ausgef.	–	6,35	–	6,20	–	6,26	6,52
			Eingef.	5,53	5,53	5,39	5,39	5,45	5,45	5,89
G	Max. Überladehöhe	m	Ausgef.	–	4,72	–	4,67	–	4,73	5,03
			Eingef.	3,84	3,84	3,78	3,78	3,84	3,84	4,06
	SAE – Überladehöhe	m	Ausgef.	–	4,32	–	4,22	–	4,28	4,55
			Eingef.	3,4	3,4	3,33	3,33	3,39	3,39	3,58
H	Gesamtauslegerversatz	m		1,16	1,16	1,05	1,05	1,16	1,16	1,16
	Option mit schmalem Heckrahmen	m		1,05	1,05	–	–	–	–	–
J	Löffelrotation		Schnelligkeit	201°	201°	201°	201°	201°	201°	201°

BAGGERLADER-LEISTUNG

Modell			3CX ECO, 3CX PLUS, 3CX PRO		3CX PRO	4CX PLUS	4CX PLUS, 4CX PRO	5CX PRO
			Standard-Löffelstiel	Teleskopstiel	Teleskopstiel	Standard-Löffelstiel	Teleskopstiel	Teleskopstiel
Ausbrechkraft am Löffel	kgf	Schnelligkeit	5.431	5.385	5.385	5.431	5.385	5.387
		Leistung	6.324	6.228	6.228	6.324	6.228	6.230
Ausbrechkraft Löffelstiel	kgf	Ausgef.	–	2.255	2.255 / 2.729*	–	2.729	2.675
		Eingef.	3.217	3.225	3.225 / 3.903*	3.893	3.903	3.722
Traglast des Löffeldrehpunkts bei voller Reichweite	kg	Ausgef.	–	719	719 / 1.082*	–	1.082	1.199
		Eingef.	1.584	1.451	1.451 / 1.885*	2.046	1.885	1.556

* Schwerlastbagger

BAGGERLADER-ANBAUGERÄTE – Standardlöffel

Modell	3CX ECO, 3CX PLUS, 3CX PRO, 4CX PLUS, 4CX PRO, 5CX PRO			
Breite*	Inhalt nach SAE		Gewicht (+ Zähne)	
mm	Bemessen m³	Bemessen m³	kg	Zähne
229	0,04	0,03	95	0
305 †	0,06	0,05	102	3
356 †	0,075	0,06	105	3
400 †	0,09	0,07	109	3
457 †	0,12	0,09	116	3
610 †	0,17	0,13	140	4
800 †	0,24	0,17	162	5
950 †	0,30	0,21	198	5

* Einschließlich Seitenmesser. Für die Breite ohne Seitenmesser sind 25 mm abzuziehen.
† Erhältlich mit zusätzlichen Verschleißleisten für mehr Festigkeit und Steifigkeit.

GRABENRÄUMLÖFFEL

Modell	3CX ECO, 3CX PLUS, 3CX PRO			4CX PLUS, 4CX PRO, 5CX PRO		
Breite*	Kapazität SAE		Gewicht	Kapazität SAE		Gewicht
mm	Bemessen m³	Gestrichen m³	kg	Bemessen m³	Gestrichen m³	kg
1.525	0,22	0,155	150	0,22	0,16	150
1.830	0,26	0,186	172	0,26	0,19	172

TRAPEZLÖFFEL – 3CX und 4CX Alle Modelle

Breite*	Kapazität SAE			
mm	Bemessen m³	Gestrichen m³	Winkelgrad	Zähne
381-1.676	0,07	0,06	30	2
305-1.067	0,12	0,10	60	2

BAGGERLADER-ANBAUGERÄTE – Standardlöffel

Modell	3CX ECO, 3CX PLUS, 3CX PRO				4CX PLUS, 4CX PRO,5CX PRO			
Breite*	Inhalt nach SAE		Gewicht (+ Zähne)		Inhalt nach SAE		Gewicht (+ Zähne)	
mm	Bemessen m³	Gestrichen m³	kg	Zähne	Bemessen m³	Gestrichen m³	kg	Zähne
305	0,09	0,07	102	3	0,09	0,07	102	3
356	0,11	0,09	117	3	0,11	0,09	117	1
457	0,16	0,13	122	3	0,16	0,13	122	3
610	0,23	0,18	142	4	0,23	0,18	142	4
800	0,30	0,24	163	5	0,30	0,24	163	5
950	0,38 †	0,30	183	5	0,38	0,30	183	5
1.100	0,48 †	0,34	203	6	0,48	0,34	203	6

* Einschließlich Seitenmesser. Für die Breite ohne Seitenmesser sind 25 mm (1 Zoll) abzuziehen.
† Kapazität in Kubikyard.

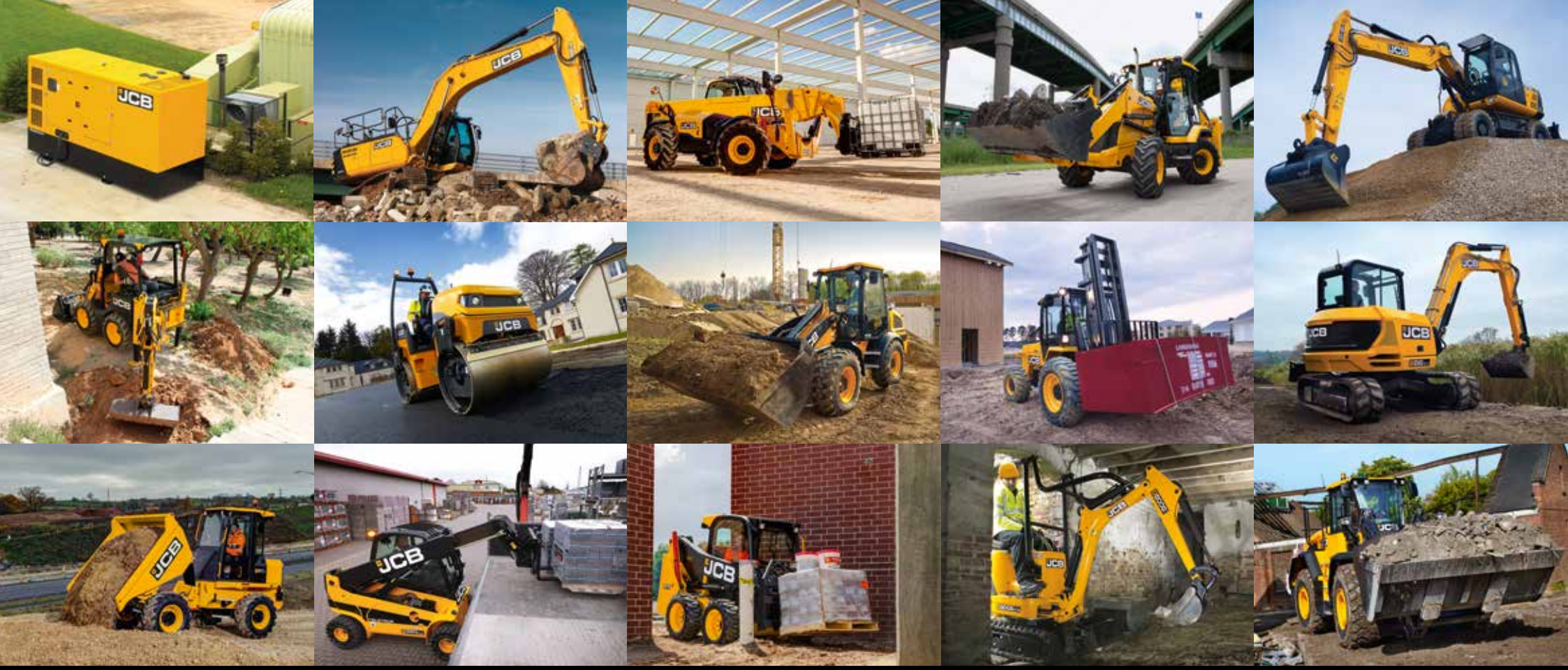

EIN UNTERNEHMEN, ÜBER 300 MODELLE

Der JCB-Händler in Ihrer Nähe

29019 de-DE 11/20 Ausgabe 1 Stufe V

Baggerlader 3CX ECO, 3CX PLUS, 3CX PRO, 4CX PLUS, 4CX PRO, 5CX PRO

Bruttoleistung: 55–81 kW (74–109 PS) Maximale Grabtiefe: 6,51 m Gewicht: 7.887–9.500 kg

JCB TracTechnik GmbH
Gastgebgasse 27
A-1230 Wien
www.jcb-tractechnik.at

©2009 JCB Sales. Alle Rechte vorbehalten Dieses Dokument darf ohne vorherige Genehmigung durch JCB Sales weder vollständig noch teilweise vervielfältigt, in einem Erfassungssystem gespeichert, oder in jedweder Form sowie Methode elektronisch, mechanisch, fototechnisch oder sonst wie übermittelt werden. Sämtliche Angaben in diesem Dokument hinsichtlich Betriebsgewicht, Größe, Arbeitsgeschwindigkeit sowie sonstiger Leistungsdaten dienen nur zur Veranschaulichung und können je nach genauer Maschinenausrüstung abweichen. Sie sollten daher nicht als Nachweis zur Eignung der Maschine für einen bestimmten Einsatzzweck dienen. Lassen Sie sich unbedingt von Ihrem JCB Händler beraten. JCB behält sich das Recht vor, ohne vorherige Benachrichtigung technische Änderungen vorzunehmen. Die im Werbematerial enthaltenen Abbildungen und Angaben gelten nur als Richtlinie und können in gewissen Märkten vom Lieferumfang abweichen. Das JCB Logo ist eine eingetragene Marke von J. C. Bamford Excavators Ltd.